sicher.nachhaltig.mobil

Wartehalle
K13 Planum

Highlights

- Viel Gestaltungsspielraum
- Robuste Konstruktion
- Freitragende Seitenwände

Beschreibung

Der Fahrgastunterstand ist einerseits extremen Witterungseinflüssen ausgesetzt, die im Hinblick auf **Schutz und Stabilität** höchste Ansprüche stellen. Andererseits müssen sich Bedachung und tragende Konstruktion als wichtige visuelle Elemente in ein gestalterisches Gesamtkonzept einfügen.

Die **Wartehalle K13 Planum** überzeugt durch ihren **Gestaltungsspielraum** und hervorragende funktionelle Eigenschaften. Sie ist **robust** in der Konstruktion und **einladend** in der Optik.

Kienzler Stadtmobiliar GmbH
Vorlandstraße 5
77756 Hausach

Geschäftsführer **Sebastian Hildbrand**
Handelsregister **700711 Freiburg i. Br.**
USt-ID-Nr. **DE 814 782 825**

Telefon **+49 7831 7880**
Fax **+49 7831 78899**
E-Mail **info@kienzler.com**

Homepage **www.kienzler.com**
Standorte **Hausach, Willich**

Volksbank Mittlerer Schwarzwald **BIC** GENODE61KZT - **IBAN** DE86 6649 2700 0000 1093 04
Sparkasse Kinzigtal **BIC** SOLADES1HAL - **IBAN** DE15 6645 1548 0000 0925 52

Standard Zubehör

Optionales Zubehör

- Sitzgelegenheit
- Werbevitrine
- Stromübergabe
- Fahrplanvitrine
- Laubschutz
- Schutzeinrichtung
- Photovoltaik-Anlage

Technische Daten

Tragende Konstruktion

- Zwillingsplatten-Stützen
- Kragarme und Dachträger
- Verzinkt
- In ausgewählten RAL-Tönen pulverbeschichtet

Dach

Dachaufbau

- 10 mm (2 x 5 mm) Verbund-Sicherheitsglas
- Mit weißer, transluzenter Folie

Dachentwässerung

- Durch beide Stützen
- Oberirdisch ableitend

Doppelseitige Anlage

möglich

Wände

Seitenwände

- 10 mm Einscheiben-Sicherheitsglas
- Mit Sichtstreifen (weiß)
- Maße: 1370 mm, 1000 mm
- Freitragend

Rückwände

- 10 mm Einscheiben-Sicherheitsglas
- Mit Sichtstreifen (weiß)

Abmessungen

Länge

- 4200 mm

Tiefe

- 2100 mm

Höhe

- 2160 mm
- (steigt nach vorne an)

Fundamente

Fundamente / Befestigung

- Aufgeschraubt auf bauseitige Fundamente
- Fundamentpläne werden zur Verfügung gestellt

Aufbauhöhe über Fundament (OKFFB)

- 200 mm

Schneelast / Windlast

- Schneelast 0,85 kN / m^2
- Windlast Zone 1

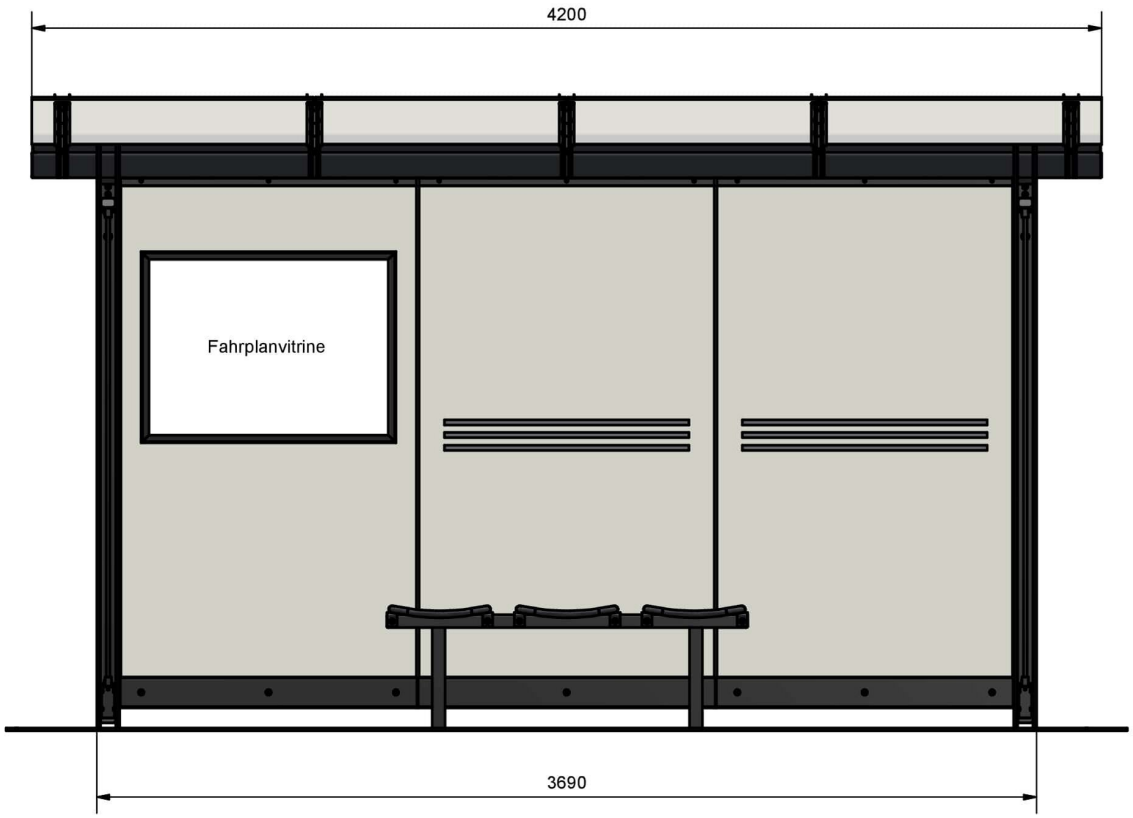

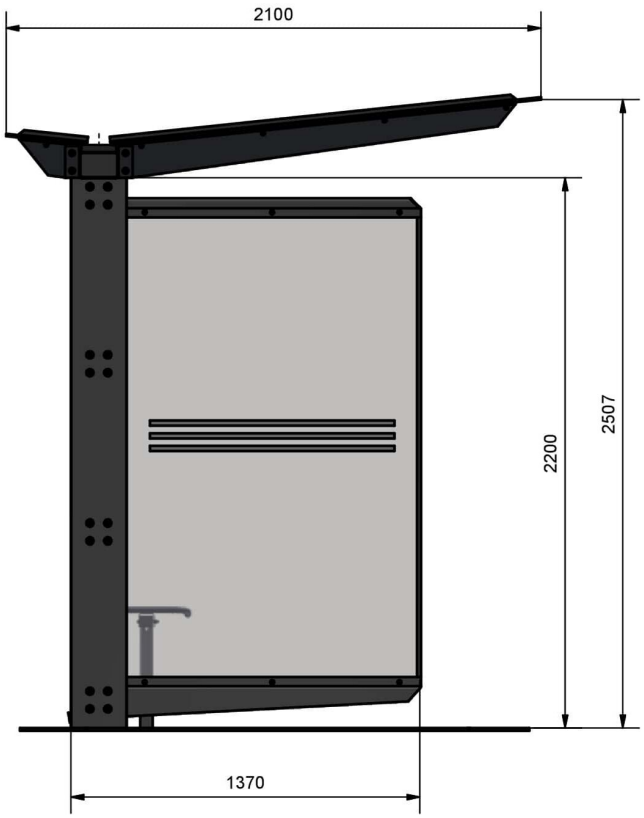

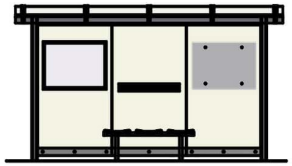

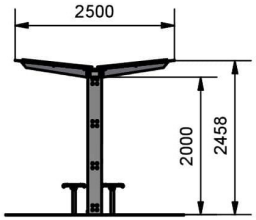

Der Fahrgastunterstand K13 ist auch als Center-Variante erhältlich.

Die Produktzeichnung ist beispielhaft und zeigt teilweise optionale Sonderausstattungen.
Produkte sind in verschiedenen Farb- und Konfigurationsmöglichkeiten herstellbar.
Technische Änderungen vorbehalten.

KIENZLER STADTMOBILIAR	Fahrgastunterstand K13 Planum		
DIN ISO 128-30 Projektionsmethode 1	Alle Maße in mm	Maßstab 1 : 20	Blatt DIN A3
Kienzler Stadtmobiliar GmbH www.kienzler.com 07831 788 0	Diese Zeichnung ist unser Eigentum. Sie darf ohne unsere Zustimmung weder vervielfältigt, noch Dritten zugänglich gemacht werden.		